| 思纳史密斯(集团)中国 CNASMITH GROUP 设计证书编号 A131001019 | 设计变更,补充通知单 | 工程编号 | 201805007SH |
|---|---|---|---|
| | | 专　业 | 建筑 |
| | | 日　期 | 2020.10.22 |
| | | 共 5 页 | 第 3 页 |
| 上海思纳建筑规划设计股份有限公司 Shanghai CNA Architectural & Planning Design Co.,Ltd | 建设单位 | 洛阳浩德鑫置地有限公司 | |
| | 工程名称 | 开元壹号62#地块 | |
| 合作设计单位: | 子　项 | 50#楼 | 通知单编号 建施变更006-3 |

一般变更

10. 2F在5轴~6轴交A轴MQ2增加百叶窗，百叶通风率60%，修改详图如下：

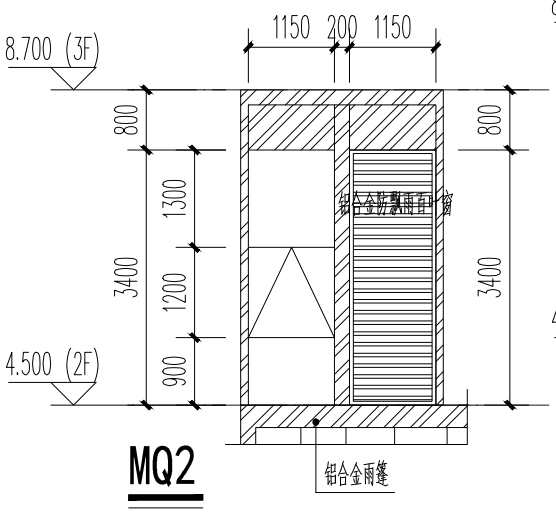


11. 2F在18轴~19轴交F轴处的补充未标注的百叶窗BYC7208，百叶通风率60%，补充详图如下：

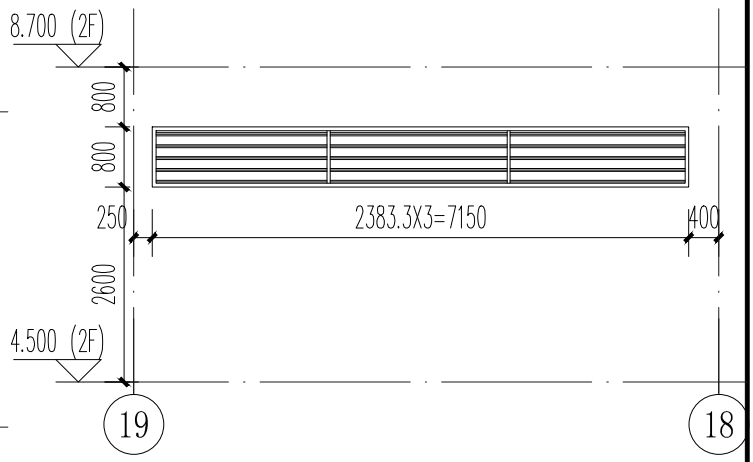


12. 2F在13轴~14轴交F轴处的MQ1改为MQ7，并在MQ7上增加百叶窗，百叶通风率60%，MQ7补充详图如下：

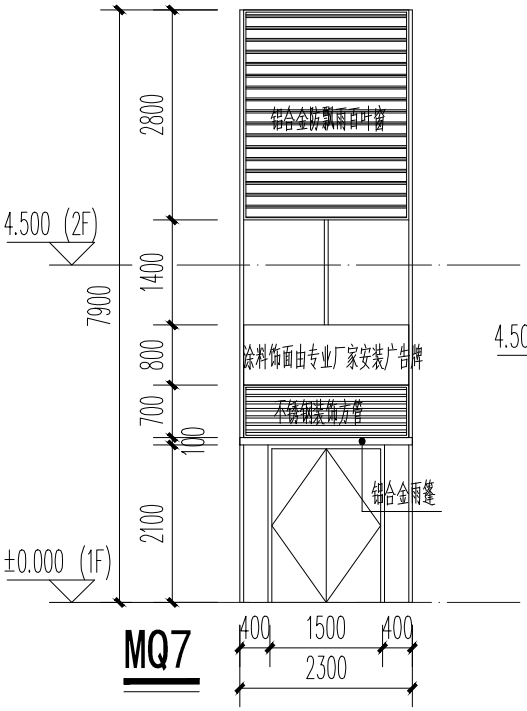


13. 2F在9轴~10轴交F轴处的MQ8改增加百叶窗，百叶通风率60%，百叶位置补充如下：

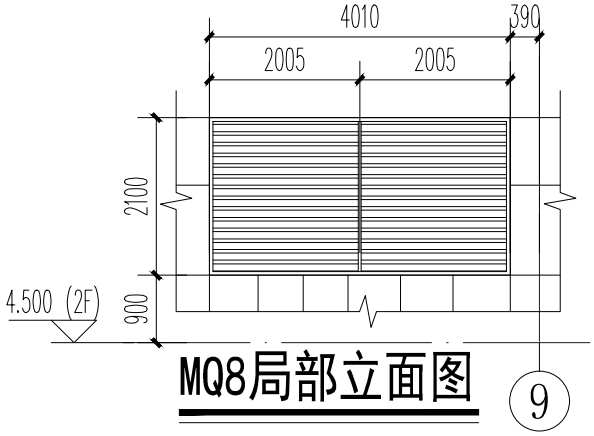


14. 2F在1轴~2轴交F轴处的MQ16改增加百叶窗，百叶通风率60%，百叶位置补充如下：

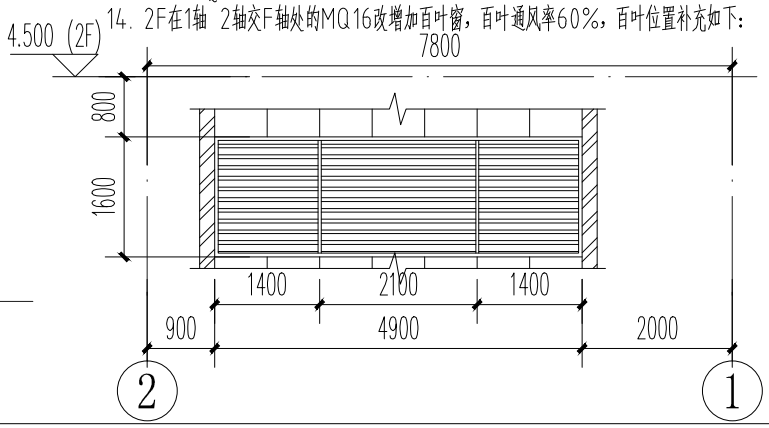


| 附图 | | | | | |
|---|---|---|---|---|---|
| 审定人 | 黄志勇 | 项目负责人 | 陈可欣 | 校对人 | 陈可欣 |
| 审核人 | | 专业负责人 | 陈可欣 | 修改人 | 徐俊 |

未加盖本院出图章图纸无效